WL7 Firewall™

waterlogic®
Better thinking. Better water.

WL7 Firewall

Innovación y diseño

Diseño elegante, alta tecnología y gran capacidad de agua purificada

Experiencia de usuario vanguardista

Gira, presiona y bebe

La WL7 FW cuenta con un área de dispensación ergonómica grande, una pantalla atractiva y un dial de selección único para que dispensar agua sea más fácil que nunca.

Diseñado para satisfacer las necesidades de la oficina moderna, la WL7 FW dispensa hasta 5 tipos de agua: ambiente, con gas, caliente, extra caliente y fría.

Con un diseño distintivo la WL7 FW cuenta con un dial intuitivo y una pantalla LED a todo color de 5 ", que promueve una excelente experiencia de usuario.

Firewall

Tecnología puntera

La tecnología UV patentada y certificada por Firewall purifica completamente el agua hasta la boquilla dispensadora, evitando que los patógenos ingresen al sistema. El sistema Firewall purifica el agua de manera segura hasta el 99.9999% *, el 100% del tiempo, lo que reduce el riesgo de virus y bacterias.

Filtración de alto rendimiento

Los filtros Waterlogic están certificados según los estándares más estrictos de la Asociación de Calidad del Agua, lo que significa que ofrecen la mejor tecnología de filtración posible. Esto garantiza que cada gota sea tan buena como la última.

Protección Biocote®

For added peace of mind key surfaces of the WL7 FW are infused with BioCote technology, that continuously restricts microbial growth around the dispensing area, protecting it against odour causing and staining microbes, such as bacteria and mould.

*__Guaranteed free from:__ 99.9999% bacteria, 99.999% viruses, 99.9% cysts.

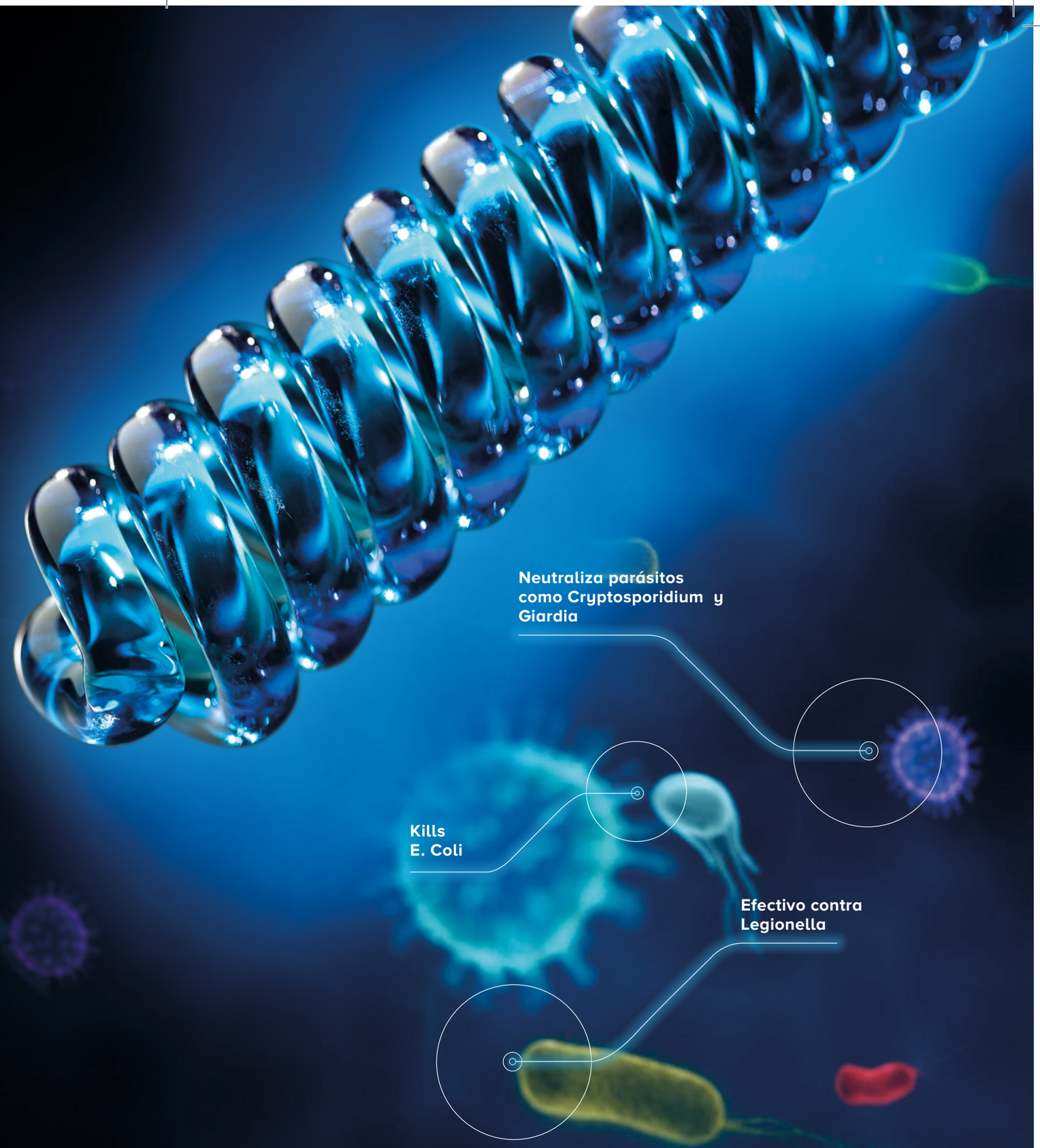

Tecnología banco de hielo

Alta capacidad de agua helada

El sistema de enfriamiento Banco de hielo está diseñado para suministrar agua helada altamente purificada para satisfacer las necesidades de los lugares de trabajo más exigentes..

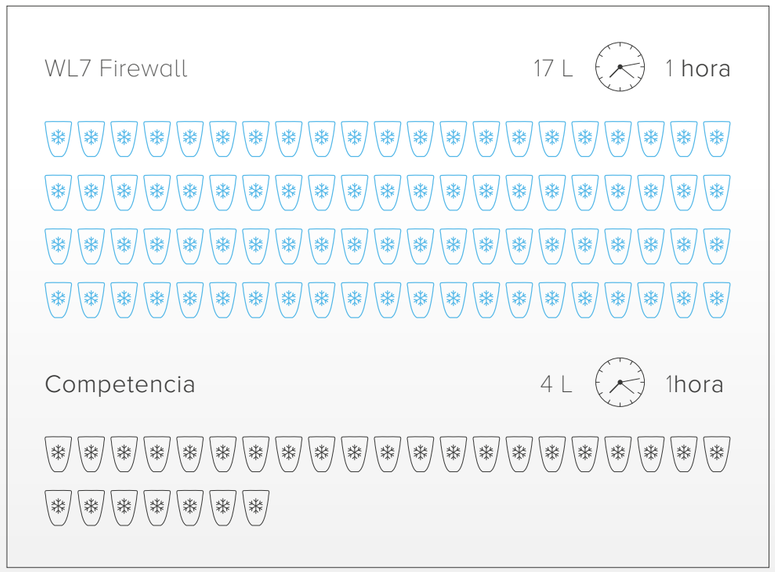

* La tecnología Ice Bath permite dispensar hasta 17 litros por hora de agua helada por debajo de 8 ° C.

Área de dispensación

Un tamaño para todos los recipientes

El alto espacio de dispensación acomoda fácilmente botellas deportivas y una amplia variedad de recipientes de agua, mientras que el indicador de cascada iluminado permite una dispensación precisa, lo que reduce el derrame accidental.

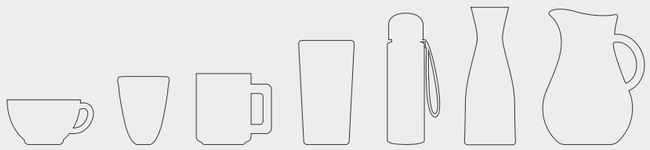

El área de dispensación abierta ofrece acceso lateral muy sencillo.

Ampliamente testado

Certificaciones

Para mayor tranquilidad, los productos de Waterlogic se prueban y certifican escrupulosamente con los más altos estándares por reconocidas asociaciones de agua en todo el mundo.

NSF/ANSI-55 Class A
Ultraviolet Microbiological Water Treatment Systems

NSF P231
Protocol for Microbiological Purifiers

US EPA Standard
For Microbiological Water Purifiers

QUALITY & SAFETY GUARANTEED

* Certifications may vary depending on different models.

Extras incorporados en todas las máquinas

Además....

Modo noche

El modo de suspensión de ahorro de energía programable reduce significativamente el consumo de energía cuando la unidad no está en uso.

Prevención de fugas

En caso de fuga, el suministro de agua se corta automáticamente, lo que reduce el riesgo de resbalones e incidentes relacionados.

Contador de botellas ahorradas

Haga un seguimiento del impacto positivo en el medio ambiente gracias al contador de botellas de plástico ahorradas al planeta.

Cuidamos el medio ambiente

R600a gas
Zero environmental impact

*Refrigeración ecológica con R600a *: gas refrigerante natural con bajo GWP (potencial de calentamiento global) y cero ODP (potencial de agotamiento del ozono).*
** R600a disponible solo en modelos de 220 / 240v.*

Especificaciones técnicas

Opciones de agua

Fria · Con gas · Ambiente · Caliente · Extra Caliente

Tipos de máquinas

Encimera · De pie

Recomendada para:

Oficinas · Hospitales y residencias · Coelgios · Lugares de Ocio

Número de usuarios

50+

Dimensiones

Ecimera	381 mm/15" (W) x 427 mm/17" (H) x 519 mm/20.5" (D)		
De pie	Ancho	399mm/15.75”	413mm/16.26”
	Alto	1269mm/50”	1269mm/50”

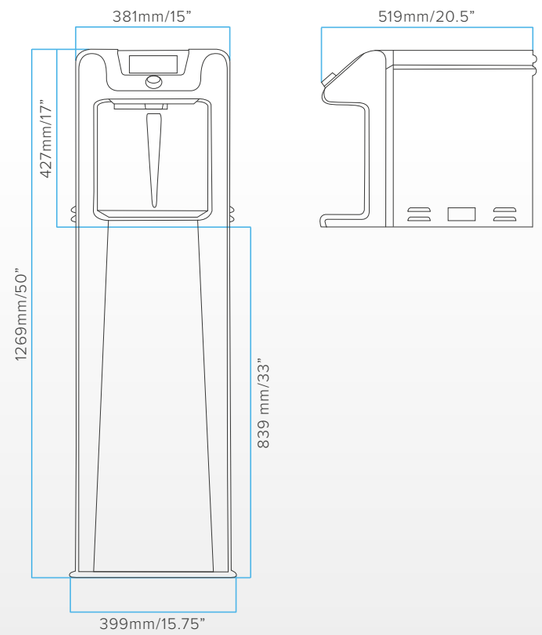

Tecnologías punteras

High Performance Filtration · Firewall Purification

waterlogic™
Better thinking. Better water.

Llámanos

www.waterlogic.es

900 848 777